GAESTOPAS

FICHA TÉCNICA
Diciembre 2022

Canaleta SERIE E4

CANALPLAST

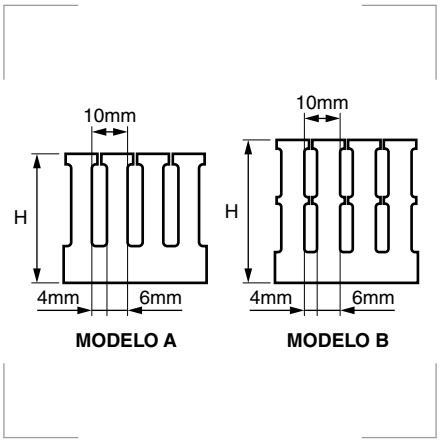

Grado de protección
Inflamabilidad: UL94-V0.

Materiales
PVC Clase 1 autoextinguible.

Colores
Gris RAL 7030

Certificados y normas aplicables

Descripción
Incorporan retenedor de cable (con doble ranura en los modelos B). La entrada para cables es redondeada, para agilizar su instalación y evitar daños accidentales en cables y manos.
Disponen de una cubierta antideslizante con diseño especial para máximo agarre.
Se sirven en barras de 2 m.

Referencia	Sección	Base mm	H mm	Modelo	Embalaje metros
E20C		15	17	A	120
E22C			30	A	96
E25C			40	A	72
E164C		25	30	A	80
E134C			40	A	60
E74C			60	A	40
E144C			80	B	32
E344C			100	A	24
E84C		40	40	A	40
E54C			60	A	36
E154C			80	B	24
E354C			100	A	16
E44C		60	40	A	24
E94C			60	A	24
E114C			80	B	24
E184C			100	A	16
E264C		80	40	A	24
E64C			60	A	24
E124C			80	B	24
E364C		80	100	A	16
E174C		100	60	A	20
E194C			80	B	16
E374C		100	100	A	16
E104C		120	60	A	16
E324C			80	B	16

Base
15 mm

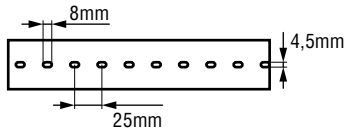

Base
25 a 60 mm

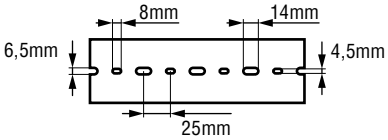

Base
80 a 120 mm

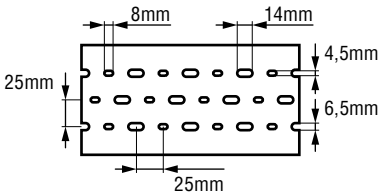

Canaletas con carril inferior

Referencia	Sección	Base mm	H mm	Modelo	Embalaje metros
E54 CG		40	60	A	36
E154 CG			80	B	24
E44 CG		60	40	A	24
E94 CG			60	A	24
E114 CG			80	B	24
E264 CG		80	40	A	24
E64 CG			60	A	24
E124 CG			80	B	24
E 174 CG		100	60	A	20
E 194 CG			80	B	16

Bajo pedido. Consulte disponibilidad.

Nota: GAESTOPAS certifica que los datos aquí expuestos son una fiel reproducción de los datos facilitados por el fabricante.