Prensaestopas VEGA

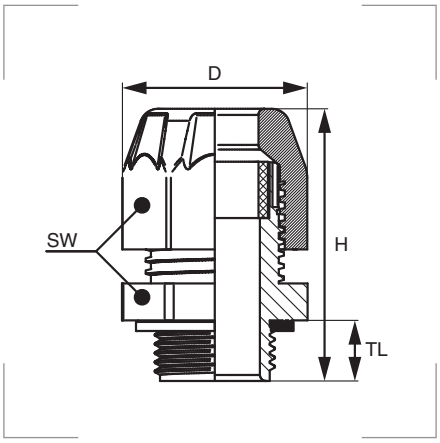

Referencia	Métrica EN 60423	Para cable Ø mín.-máx. mm	TL mm	SW mm	H mm	D mm	Emb. uds.
363.1200.0 EX	M 12 x 1,5	4,0-6,5	10	15	30,3	17	100
363.1215.0 EX		4,0-6,5	15	15	30,3	17	50
363.1500.0 EX	M 16 x 1,5	6,0-10,0	10	22	37,2	25	50
363.1515.0 EX		6,0-10,0	15	22	37,2	25	50

Bajo pedido, se suministran prensaestopas VEGA para circuitos intrínsecamente seguros Ex-i. Las cabezas de estos prensaestopas deben ser de color azul claro.

Marcado del equipo
Ex II 2GD
Ex eb IIC Gb Ex tb IIIC Db

Para uso en
Grupo II, grupo gas IIC, zona 1, 2.
Grupo III, grupo gas IIIC, zona 21, 22.

Grado de protección
Polvo/agua: IP66 - IP68, 5 bar, 30 min.
Resistencia al impacto: 7 J.

Materiales
Cuerpo de poliamida PA6.
Junta plana de cloropreno CR.
Junta interior de cloropreno CR.

Colores
Negro RAL 9005

Certificados y normas aplicables

Temperatura de trabajo
-40°C hasta +70°C.

Nota: GAESTOPAS certifica que los datos aquí expuestos son una fiel reproducción de los datos facilitados por el fabricante.