GAESTOPAS

FICHA TÉCNICA
Diciembre 2022

Canaleta SERIE G

CANALPLAST

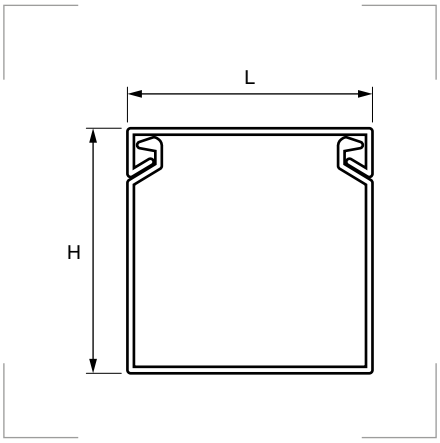

Grado de protección
Inflamabilidad: UL94-V0.

Materiales
PVC Clase 1 autoextinguible.

Colores
Gris
Blanco

Certificados y normas aplicables

Referencia Gris	Referencia Blanco	Sección	L mm	H mm	Embalaje m
G16	G16BEU		25	30	80
G13	—			40	60
G23	G23BEU		40	30	48
G8	G8BEU			40	40
G5	—		40	60	36
G24	G24BEU		60	30	32
G4	G4BEU		60	40	24
G9	G9BEU			60	24
G11	—			80	24
G26	G26BEU		80	40	24
G6	G6BEU			60	24
G12	—			80	24
G27	G27BEU		100	40	16
G17	G17BEU			60	20
G19	G19BEU			80	16
G37	—			100	16
G43	—		100	150	8
G28	G28BEU		120	40	20
G10	G10BEU			60	16
G32	G32BEU			80	16
G38	—			100	8
G47	—		120	120	8
G30	G30BEU		150	60	12
G33	G33BEU			80	12
G39	—			100	8
G31	G31BEU		200	60	8
G48	G48BEU			80	8
G40	G40BEU			100	8

Nota: GAESTOPAS certifica que los datos aquí expuestos son una fiel reproducción de los datos facilitados por el fabricante.